Modul 6,0 Stirnräder

Eingriffswinkel 20°	
Z_B	L
60	80

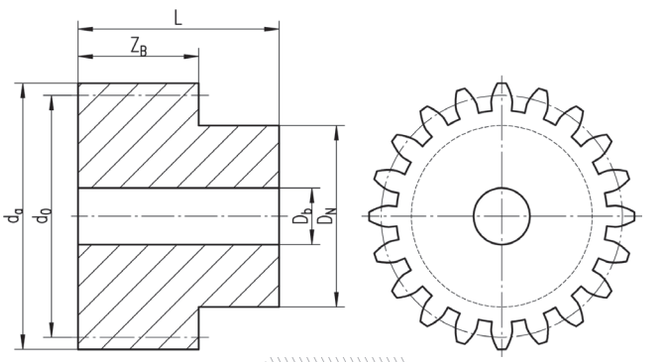

STIRNRAD MIT NABE

z	d_a	d_0	D_N	D_b
12	84	72	54	20
13	90	78	60	20
15	102	90	70	20
16	108	95	75	20
18	120	108	80	20
20	132	120	90	20
24	156	144	110	25
25	162	150	110	25

z	d_a	d_0	D_N	D_b

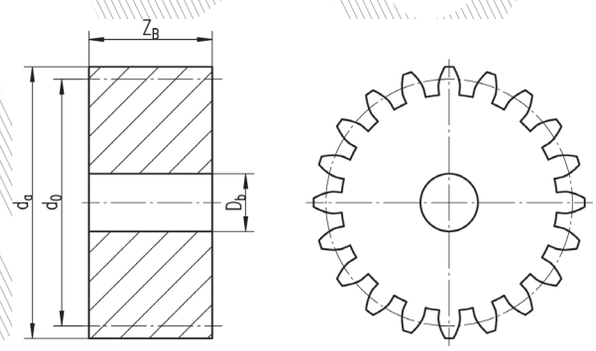

STIRNRADSCHEIBE OHNE NABE

z	d_a	d_0	D_N	D_b
28	180	168		25
30	192	180		25
32	204	192		25
35	222	210		25
38	240	228		25
40	252	240		25